NOM : _____

Prénom : _____

Classe : 6 ___

sujet **Z**

CONTRÔLE N° ___

Le ___/___/20___ (55 min)

Note : ___ /20

BONNE CHANCE !! – sujet **RECTO-VERSO**

PAPIER — BAC DE TRI

Thème : symétrie axiale

Exercice n° 1 (à faire directement sur ce sujet)

Construis le symétrique de chaque figure par rapport à la droite (*d*) :

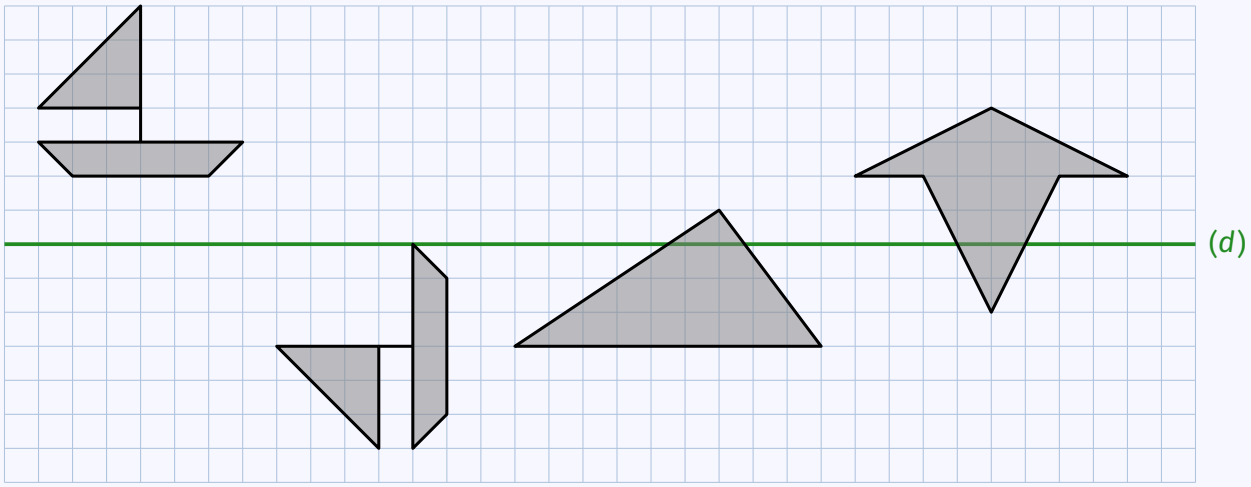

4 × 1 *point* = .../4 points

Exercice n° 2 (à faire directement sur ce sujet)

Construis le symétrique de chaque figure par rapport à la droite (*d*) :

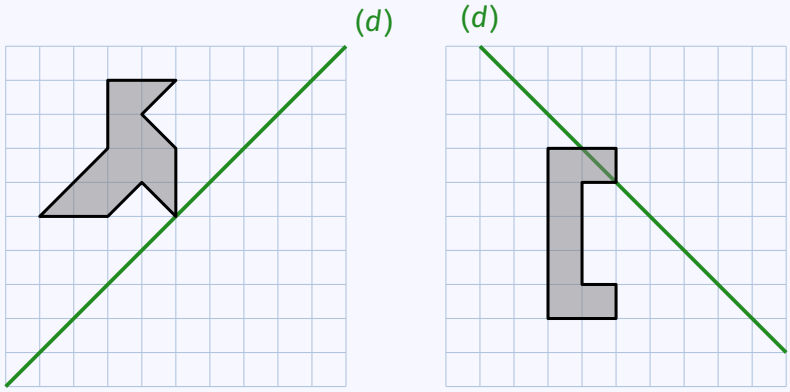

2 × 1 *point* = .../2 points

Exercice n° 3 (à faire directement sur ce sujet)

En laissant les traits de construction, construis le symétrique des deux figures suivantes par rapport à l'axe dessiné (sur la première figure, le centre du demi-cercle est l'un des points marqués) :

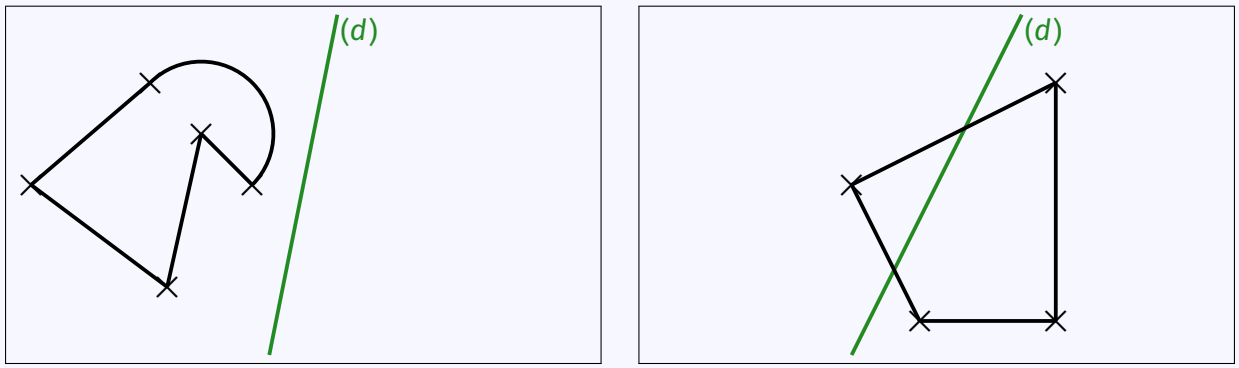

2 × 2 *points* = .../4 points

Tourne la page...

Exercice n° 4 (à faire directement sur ce sujet)

Sur cette figure, non tracée en vraie grandeur, les quadrilatères MAIS et ORGE sont symétriques par rapport à la droite (*d*).

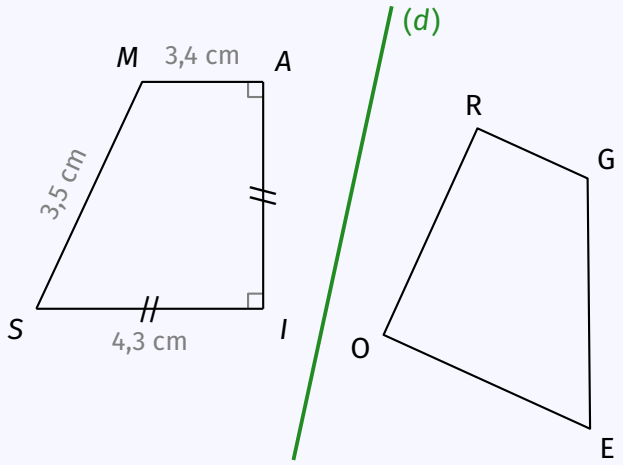

Pas de justification attendue.

a) Donne la longueur des segments [*RG*] et [*GE*].

b) Donne la mesure des angles $\widehat{GRO}$ et $\widehat{ROE}$.

c) Calcule le périmètre du quadrilatère ORGE.

d) L'aire du quadrilatère MAIS est-elle supérieure à $\mathcal{A}_{ORGE}$?

.....

.....

.....

.....

6 × 0,5 *point* = .../3 points

Exercice n° 5 (à faire directement sur ce sujet)

Trace tous les axes de symétrie possibles pour chaque figure *(attention : il se peut que certaines figures n'en aient pas)* :

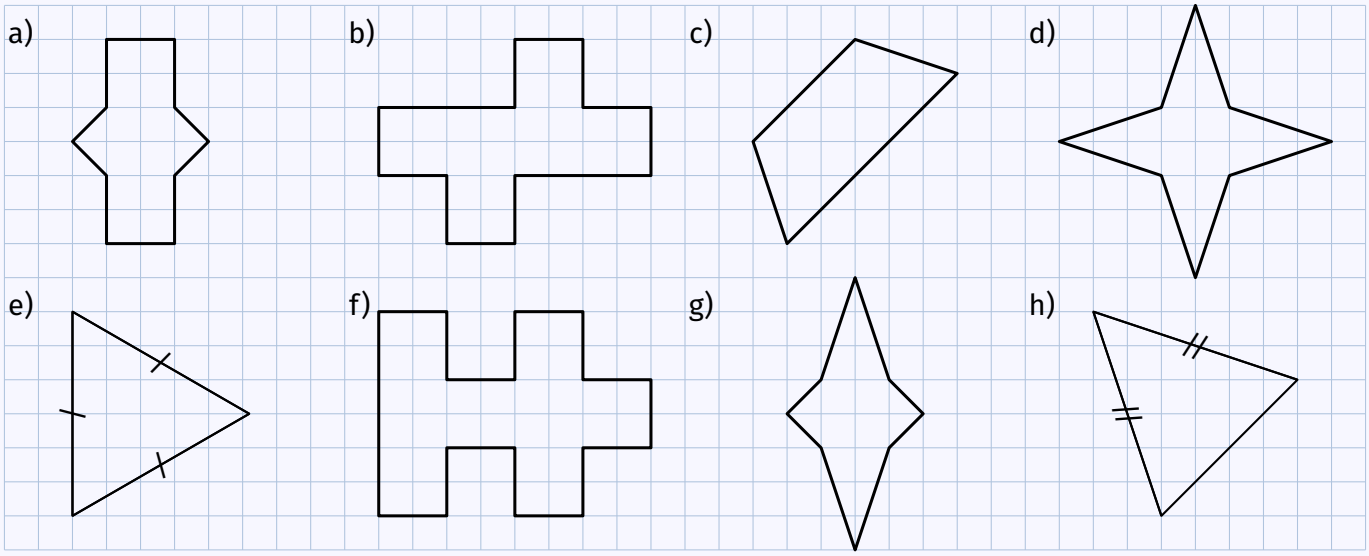

14 × 0,25 *point* = .../3,5 points

Exercice n° 6 (à faire directement sur ce sujet)

Trace, avec le plus de précision possible, tous les axes de symétrie pour chaque panneau *(attention : il se peut que certains n'en aient pas)* :

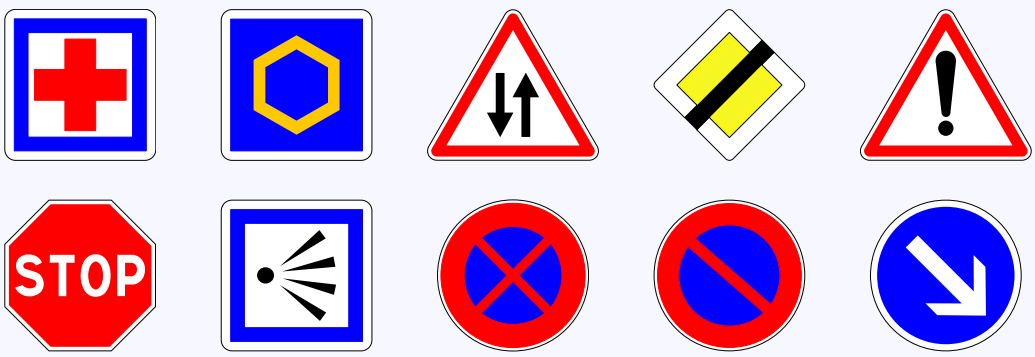

–0,5 *point par erreur/oubli* = .../3,5 points

NOM : _____

Prénom : _____

Classe : 6___

CONTRÔLE N° ____

Le ____/____/20____ (55 min)

sujet **Z**

BONNE CHANCE !! – sujet **RECTO-VERSO**

PAPIER — BAC DE TRI

Thème : symétrie axiale

Exercice n° 1 (à faire directement sur ce sujet)

Construis le symétrique de chaque figure par rapport à la droite (*d*) :

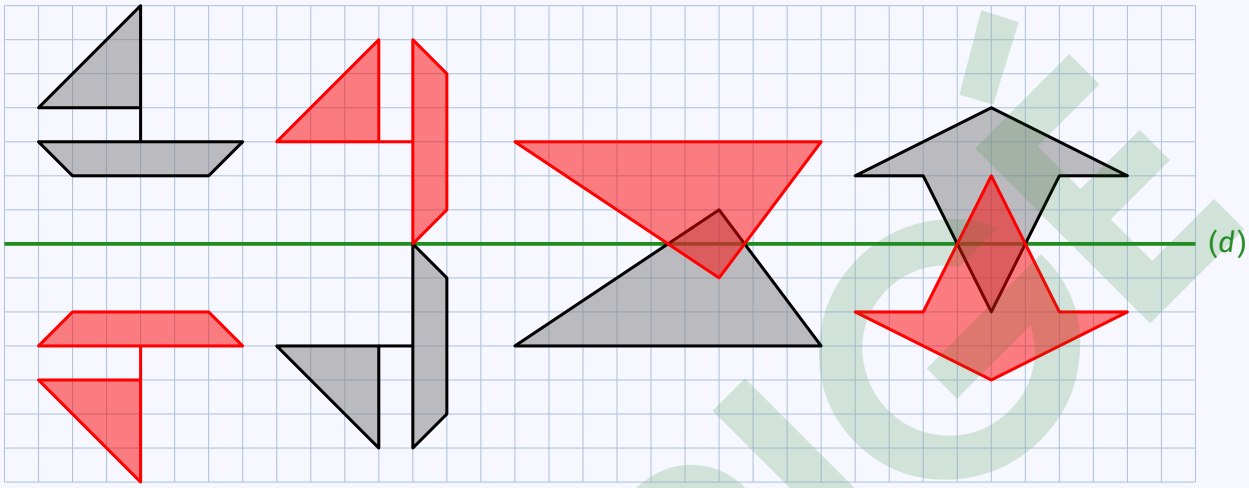

4 × 1 point = .../4 points

Exercice n° 2 (à faire directement sur ce sujet)

Construis le symétrique de chaque figure par rapport à la droite (*d*) :

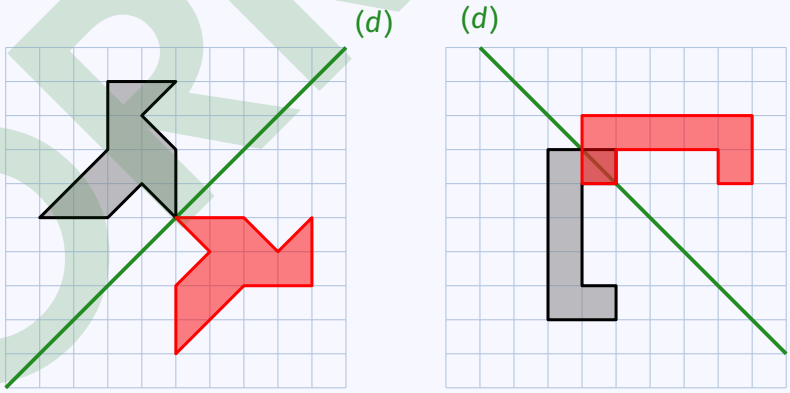

2 × 1 point = .../2 points

Exercice n° 3 (à faire directement sur ce sujet)

En laissant les traits de construction, construis le symétrique des deux figures suivantes par rapport à l'axe dessiné (sur la première figure, le centre du demi-cercle est l'un des points marqués) :

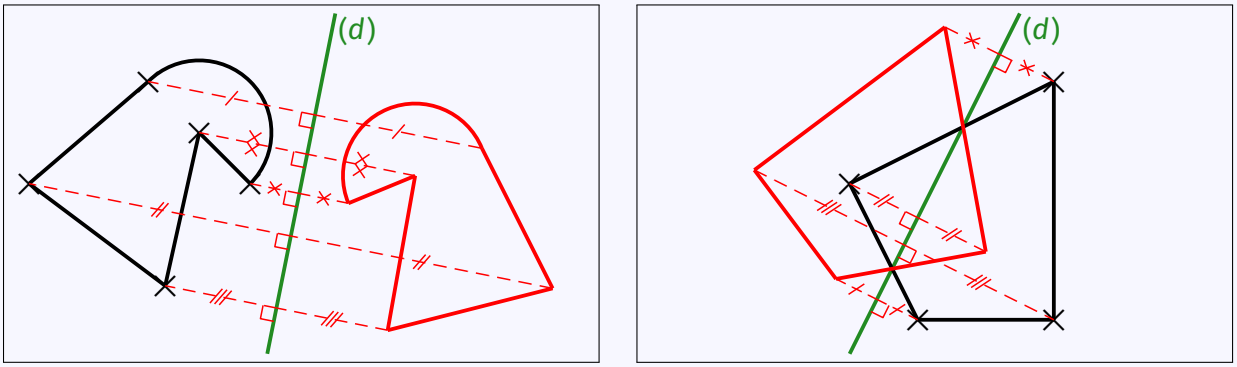

2 × 2 points = .../4 points

COPRIGHT

Exercice n° 4 (à faire directement sur ce sujet)

Sur cette figure, non tracée en vraie grandeur, les quadrilatères MAIS et ORGE sont symétriques par rapport à la droite (*d*).

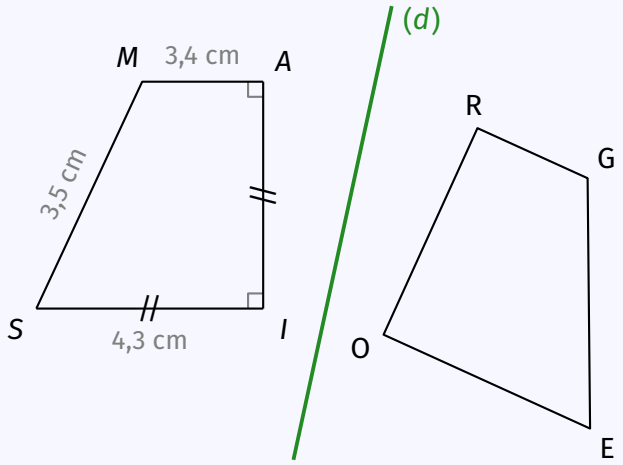

Pas de justification attendue.

a) Donne la longueur des segments [*RG*] et [*GE*].
RG = 3,4 cm et GE = 3,5 cm

b) Donne la mesure des angles $\widehat{GRO}$ et $\widehat{ROE}$.
$\widehat{GRO}$ = $\widehat{ROE}$ = 90°

c) Calcule le périmètre du quadrilatère ORGE.
$\mathcal{P}_{MAIS}$ = 3,4 + 3,5 + 4,3 + 4,3 = 15,5 cm ⇒ $\mathcal{P}_{ORGE}$ = 15,5 cm

d) L'aire du quadrilatère MAIS est-elle supérieure à $\mathcal{A}_{ORGE}$?
Non, car la symétrie axiale conserve les aires.

6 × 0,5 point = .../3 points

Exercice n° 5 (à faire directement sur ce sujet)

Trace tous les axes de symétrie possibles pour chaque figure *(attention : il se peut que certaines figures n'en aient pas)* :

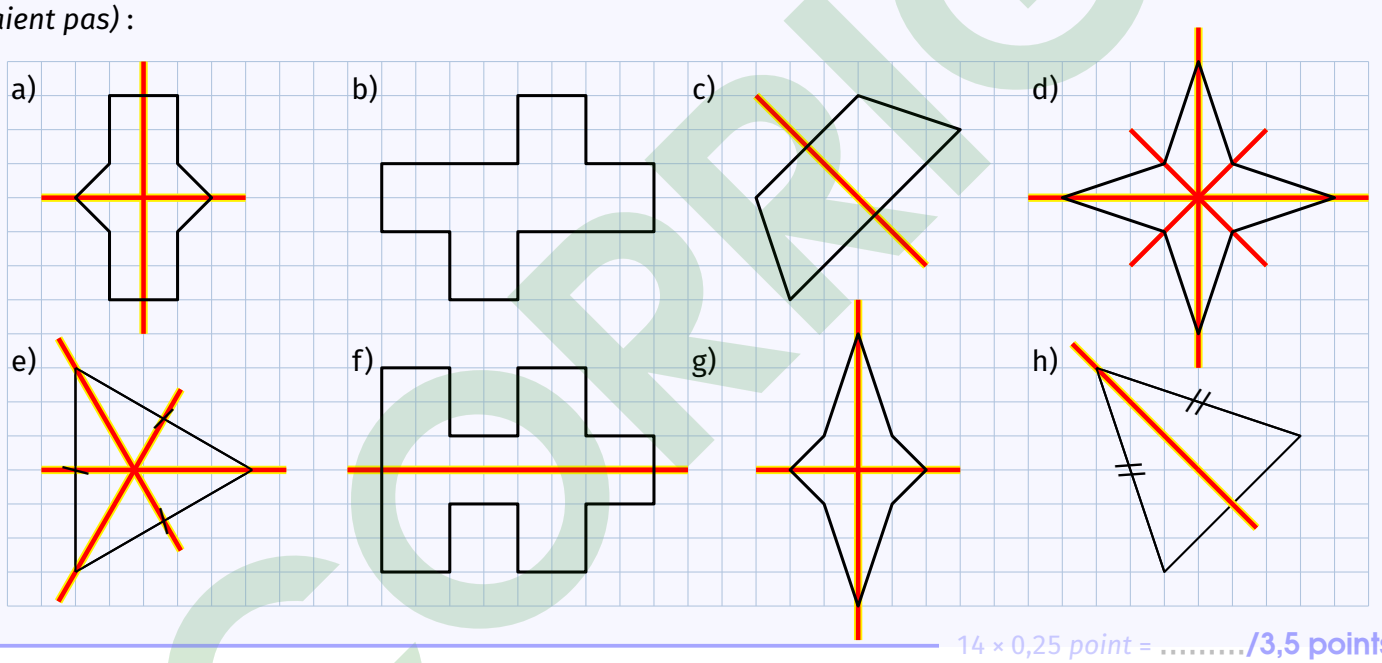

14 × 0,25 point = .../3,5 points

Exercice n° 6 (à faire directement sur ce sujet)

Trace, avec le plus de précision possible, tous les axes de symétrie pour chaque panneau *(attention : il se peut que certains n'en aient pas)* :

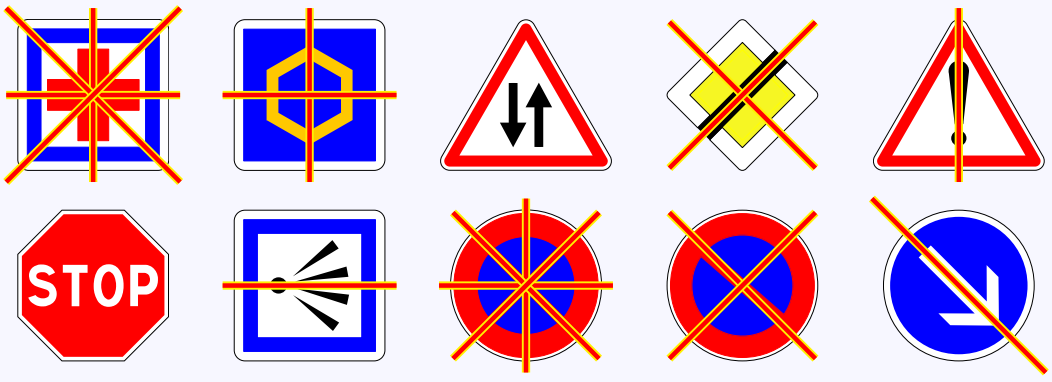

-0,5 point par erreur/oubli = .../3,5 points

CORRIGÉ